Retro Low toilet

LAVABO

Varenr.: 321306	VVS-nr.: 611110250
Materiale:	Porcelæn
Overflade:	Glaseret, blank
Farve, toilet:	Hvid
Farve, rør:	Messing
Overflade, rør:	Messing/guld farvet
Monteringsmulighed:	Gulvstående
Skjult montering:	Nej
Type:	S-lås
Skyl, kan indstilles:	Fra 3,5 til 9,0 liter
Skyllekant:	Med skyllekant (rim)
Inkl. toiletsæde:	Nej
Vægt:	47 kg

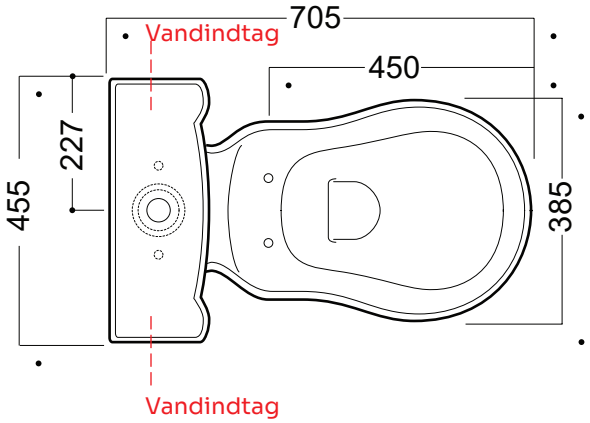

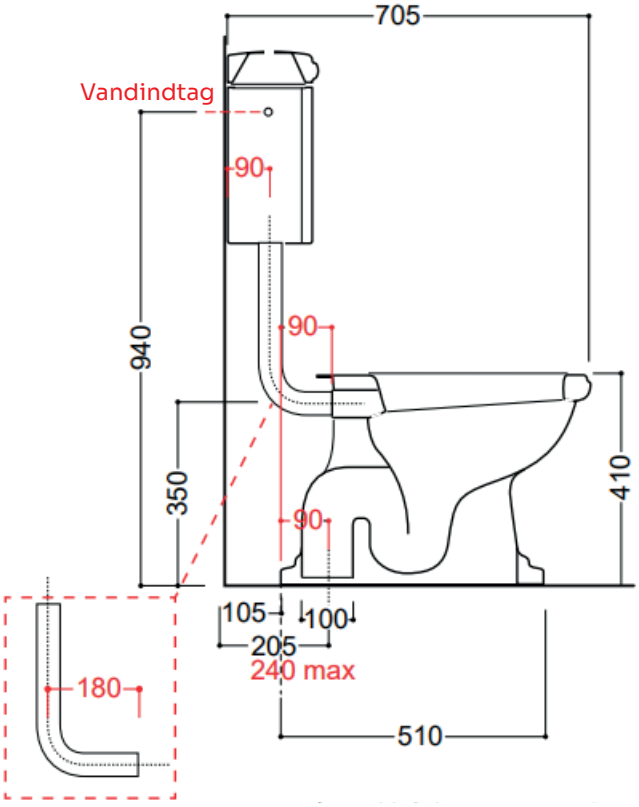

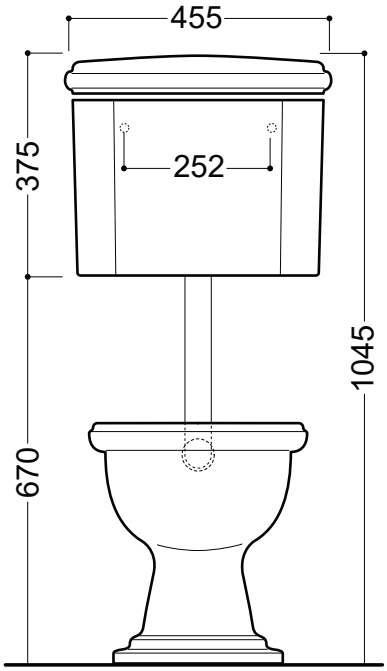

Lavabo A/S - Neptunvej 17 - DK-6000 Kolding
Tlf. +45 75 55 88 66 - E-mail: info@lavabo.dk - www.lavabo.dk